FRONT

OWNER'S MANUAL

S 2500
SPINNING REEL

ARDENT
Rule the water.™

MADE IN THE USA

S 2500
MODEL OPTIONS

Model	Bearings	Gear Ratio	Line Capacity (lbs. - yds.)		
S2500	7+1	5:1	6-200	8-160	10-120

3 Year Warranty

Ardent is able to provide the longest warranty in the industry because every Ardent reel is hand-crafted and performance tested prior to shipment. From the braking system to the spool shaft, we guarantee quality and craftsmanship. A smooth, high-performance fishing experience is proudly and confidently backed with our 3-Year Warranty. For detailed warranty information, see section titled "Warranty and Repair".

SPECIFICATIONS & CONTROLS

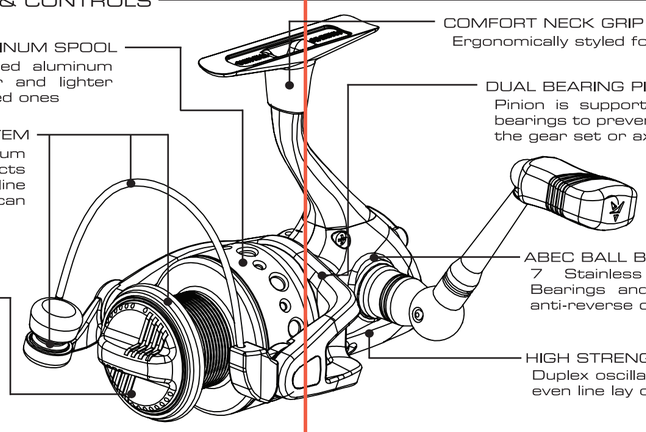

MAINTENANCE

NORMAL FISHING USE

- After fishing with your S2500 Reel, spray a liberal amount of Reel Kleen®Cleaner on the outside of the reel, and wipe clean with a dry cloth to remove dirt, debris, and moisture.
- Lube bearings with Reel Butter® Bearing Lube and oil spool axle with Reel Butter® Oil at least once per fishing season, or more often if needed, as shown below:

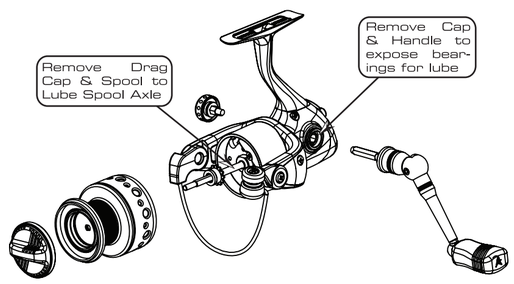

DRIVETRAIN LUBRICATION

- Spray a moderate amount of Reel Kleen® Cleaner on the inside of your S2500 Reel, let set for 1-2 min. and then wipe clean to remove old grease, debris, and moisture.
- Grease the main drive gear, pinion, and worm shaft with Reel Butter® Grease at least once per fishing season, or more often if needed, as shown below:

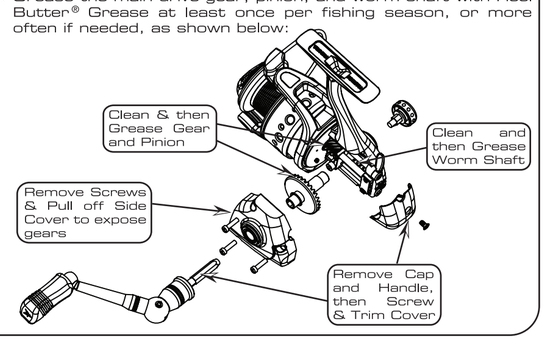

PRODUCT SCHEMATIC

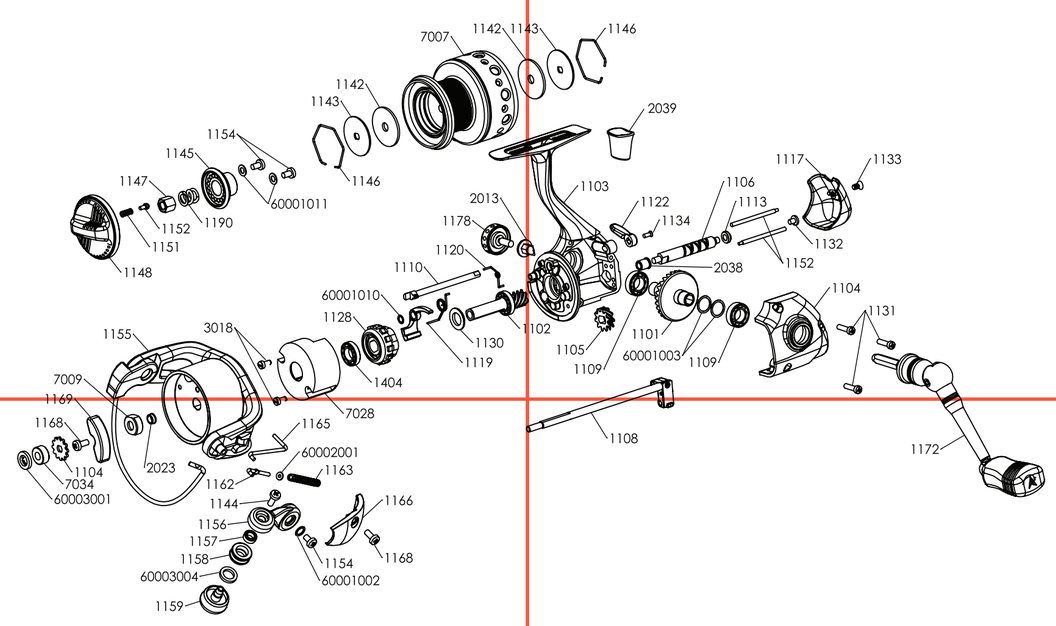

WARRANTY AND REPAIR

All Ardent reels are backed by an industry best 3 year warranty against product defects. Ardent will, at its option, repair or replace any parts found to be defective during the warranty period at no cost to the reel owner, except for return shipping. This warranty does not cover damage, abuse, addition of parts or alteration of any parts. The warranty is void if the reel has not received reasonable and necessary maintenance. Other than Ardent, only Authorized Reel Repair Shops are allowed to perform any warranty repairs. Should you require repair of your Ardent reel, **a dated sales receipt must be included with the returned reel.** Please pack the reel carefully in a cardboard box, include a brief description of the issue, insure the package, and ship it to the following address:

Ardent attn Warranty Department 420 Lake Street Macon, MO 63552

Upon repair completion, the reel will be shipped back free of cost. If you simply have a question, you may also contact Ardent by telephone at 660-395-9200, or through our website at www.ardentreels.com.

BACK

GUIDE DE L'UTILISATEUR Manual de Dueño

S 2500
MOULINET Spinning
Carrete Spinning

ARDENT
Rule the water.™

FABRIQUÉ AUX ÉTATS-UNIS
HECHO EN EEUU

S 2500
OPTIONS DU MODÈLE
Opciones de Modelos

Modèle Modelo	Roulements Baleros	Rapport Relación	Capacité (lbs - verges) Capacidad de línea (lbs.-yds.)		
S2500	7+1	5:1	6-200	8-160	10-120

Garantie de 3 ans

Ardent est en mesure d'offrir la plus longue garantie de l'industrie puisque chaque moulinet Ardent est confectionné à la main et mis à l'essai avant d'être expédié. Du système de freinage à l'arbre de tambour, nous en garantissons la qualité et la fabrication. Notre garantie de 3 ans témoigne de notre fierté et de notre assurance à l'égard d'une expérience de pêche aisée et de haute performance. Pour plus de renseignements au sujet de la garantie, veuillez consulter la section intitulée « Garantie et réparation ».

Garantía de 3 Años

Ardent puede otorgar la mejor garantía en la industria porque cada uno de los carretes son hechos a mano y son probados antes de ser enviados. Desde el sistema de frenos hasta el eje del carrillo, nosotros garantizamos la más alta calidad en mano de obra. Es una experiencia de pesca del mas alto rendimiento, y con confianza respaldada con nuestra garantía de tres años. Para información detallada sobre la garantía, favor de referir a la sección "Garantía y Reparación".

CARACTÉRISQUES TECHNIQUES & COMMANDES Especificaciones y Controles

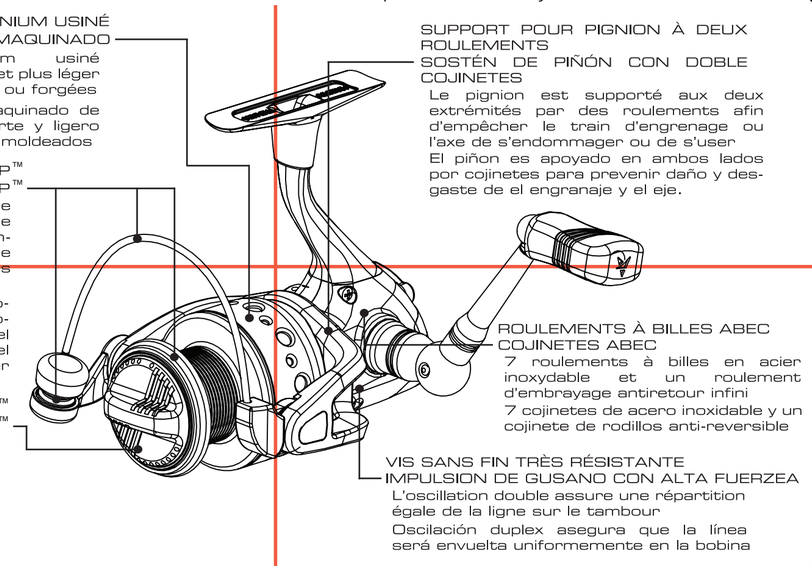

ENTRETIEN Mantenimiento

UTILISATION NORMALE Uso normal de Pesca

- Après avoir pêché avec votre moulinet S2500, vaporisez généreusement le produit nettoyant Reel Kleen® sur la partie extérieure du moulinet, puis essuyez à l'aide d'un linge sec pour enlever la saleté, les débris et l'humidité.
  Después de haber acabado de pescar apliqué el limpiador Reel Kleen® por afuera del carrete, y después utilice un trapo seco para remover la tierra, humedad, y otros contaminantes.
- Lubrifiez les roulements à l'aide du lubrifiant pour roulement Reel Butter® et huilez l'arbre de tambour avec l'huile Reel Butter® au moins une fois pendant la saison de pêche, ou plus au besoin, selon la méthode décrite ci-dessous:
  Engrase los baleros con la grasa Reel Butter® Bearing Lube y aplique aceite Reel Butter® Oil sobre el eje del carrillo, por lo menos una vez por temporada, o más frecuente si es requerido, así como es demostrado:

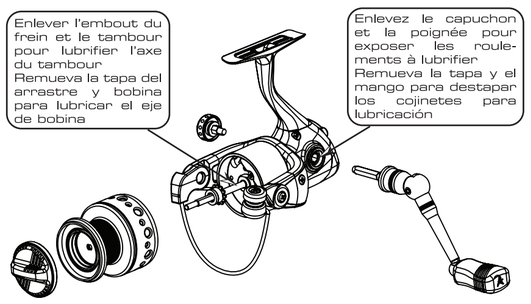

LUBRIFICATION DE LA TRANSMISSION
Lubricación del Carruaje

- Vaporisez une quantité moyenne du produit nettoyant Reel Kleen® à l'intérieur de votre moulinet S2500, laissez agir de 1 à 2 minutes, puis essuyez afin d'enlever la graisse, les débris et l'humidité.
  Aplique una cantidad moderada del limpiador Reel Kleen® dentro del carrete S2500, déjelo sentar por 1-2 minutos y después limpie para remover grasa, restos, y humedad.
- Graissez les engrenages et l'arbre de la vis sans fin à l'aide de la graisse Reel Butter® au moins une fois pendant la saison de pêche, ou plus au besoin, selon la méthode décrite ci-dessous:
  Engrase los engranes y el eje de gusano con la grasa Reel Butter® por lo menos una vez por temporada de pesca, o más frecuentemente si es necesario, como mostrado debajo:

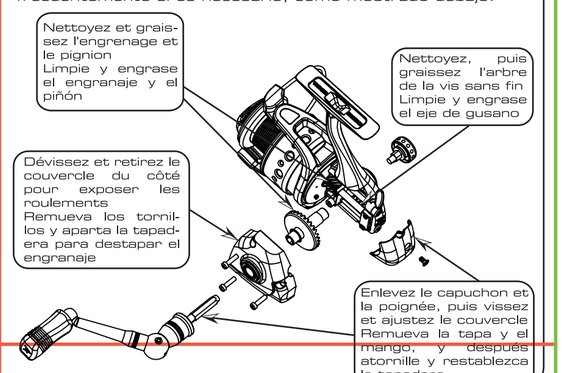

GARANTIE ET RÉPARATION

Une garantie de 3 ans contre les défectuosités, la meilleure de l'industrie, s'applique sur tous les moulinets Ardent. Ardent réparera ou remplacera, à sa discrétion, toute pièce jugée défectueuse pendant la période de garantie et ce, sans frais pour le propriétaire du moulinet, sauf les frais d'expédition initiaux. Cette garantie ne couvre pas les dommages, l'abus, l'ajout de pièces, ni l'altération de pièces. La garantie devient nulle si le moulinet n'a pas été entretenu de manière raisonnable et lorsque nécessaire. À part Ardent, seuls les ateliers de réparation de moulinets autorisés peuvent effectuer des réparations couvertes par la garantie. Dans le cas où votre moulinet Ardent aurait besoin d'être réparé, **il faut joindre au moulinet retourné le reçu de vente où figure la date.** Veuillez emballer soigneusement le moulinet dans une boîte de carton, y joindre une brève description du problème, assurer le colis, et l'expédier à l'adresse suivante: Ardent attn Warranty Department 420 Lake Street Macon, MO 63552

Une fois la réparation effectuée, le moulinet sera réexpédié sans frais. Pour toute question, vous pouvez également communiquer avec Ardent en téléphonant au 660-395-9200, ou par le biais de notre site Web à www.ardentreels.com.

Reparaciones y Garantias

Todos los carretes Ardent son respaldados por la mejor garantía de la industria de 3 anos contra defecto de fábrica. Ardent, a su discreción, repara o remplazará cualquier pieza que tengan defectos de fábrica durante el plazo de garantía sin ningún cobro al dueño, excepto el cobro de envío para retornar el carrete. La garantía no cubre danos por abuso, o cualquier piezas que halla sido alteradas o cambiadas. La garantía queda nula si el carrete no ha tenido un mantenimiento razonable y necesario. Solamente Talleres de reparación de carretes autorizados por Ardent podrán realizar reparaciones de garantía de los carretes Ardent si no son enviados directamente a la fábrica. Si requiere repara de su carrete Ardent, **un recibo datado de venta debe ser incluido con el carrete devuelto.** Envia el carrete a la direccion siguiente: Ardent attn Warranty Department 420 Lake Street Macon, MO 63552

Después de completar la compostura, el carrete será enviado al retorno sin ningún costo. Si tiene alguna duda, puede contactar a Ardent por teléfono al +660-395-9200, o al atraves de la página de internet www.ardentreels.com.